4201-4203 Schneidbuchse ohne Bund
mit konischer Freimachung
Ausführung: mit oder ohne Abfallklemmung

Piercing die bushings without collar
with conical postage indicium
Design: with or without waste protection

MSTBtec²

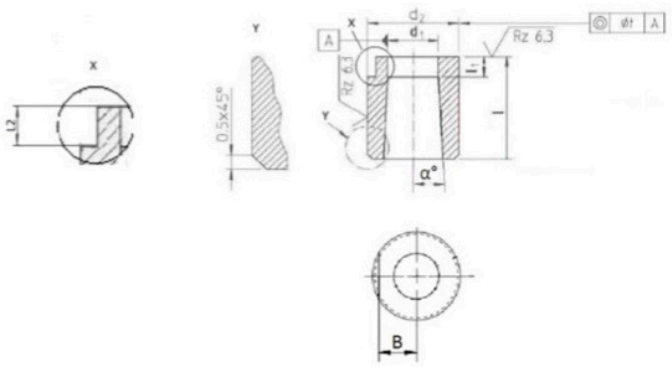

Ausführung, Material, Maße und Toleranzen sind frei wählbar!

Performance, material, dimensions and tolerance are freely selectable

Bestellbeispiel / Order example: d1=0,9; L1=3; α° =0,5°; D2=6,00; L=10,00; AK=4; Material: HM(Carbide)
Bestell-Nummer / Order Number: 4203-0,90x3,0/0,5/6,00x10,00-HM

Stück PCS	d1	L1	ά	D2	L	AK WP	B	L2	C	T	β	Material
Toleranz Tolerace												

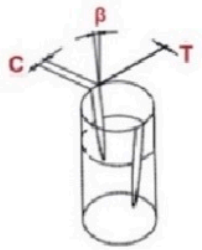

4201 / 2x Abfallklemmung (AK)
2x waste protection (WP)

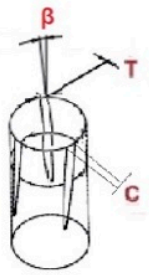

4202 / 3x Abfallklemmung (AK)
3x waste protection (WP)

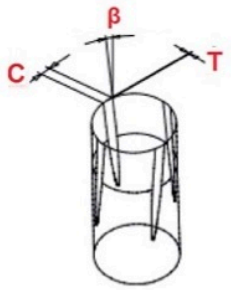

4203 / 4x Abfallklemmung (AK)
4x waste protection (WP)

MSTBtec²
Jägerstrasse 30
58091 Hagen
Tel.: +49 (0) 2331 / 186388-0
Fax. +49 (0) 2331 / 186388-9
info@mstbtec.de
www.mstbtec.de